Material	Aluminium
Farbton	RAL 7001 (weitere auf Anfrage)
Dichtung	Polyurethan (weitere auf Anfrage)
Einsatztemperatur	-40°C bis +90°C
Schutzart	IP66

Für besondere Bedingungen oder Einschränkungen siehe entsprechende Produktdokumentation.

Material	*Aluminium*
Colour	*RAL 7001 (Further on Request)*
Sealing	*Polyurethane (Further on Request)*
Operating Temperature	*-40°C to +90°C*
Protection Class	*IP66*

For specific conditions or limitations please see relevant product documentation.

connected by competence

Gehäuse
Enclosure
STANDARDGEHÄUSE
AL
58 x 64 x 34 mm

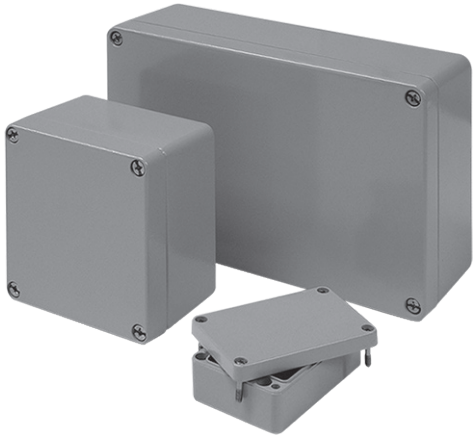

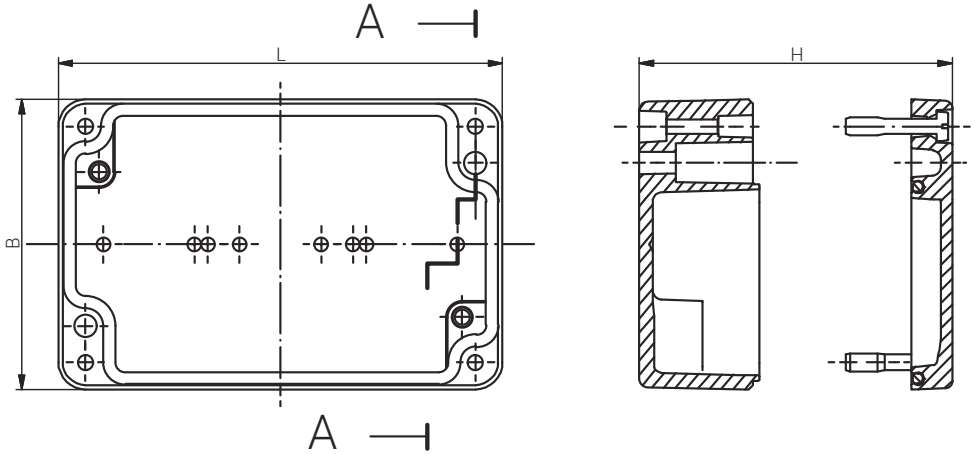

Schnitt A - A
cutaway model A - A

Produktdokumentation
Product Documentation

auf Anfrage
on request

Artikel *Article*					
Aluminium	Gewicht / *Weight* kg				
09 060603 000	0,177				

RST Rabe-System-Technik und Vertriebs-GmbH
Otto-Lilienthal-Strasse 19
49134 Wallenhorst

DEUTSCHLAND

+49 5407 8766-0
+49 5407 8766-99
info@rst.eu
www.rst.eu

Material	Aluminium
Farbton	RAL 7001 (weitere auf Anfrage)
Dichtung	Polyurethan (weitere auf Anfrage)
Einsatztemperatur	-40°C bis +90°C
Schutzart	IP66

Für besondere Bedingungen oder Einschränkungen siehe entsprechende Produktdokumentation.

Material	*Aluminium*
Colour	*RAL 7001 (Further on Request)*
Sealing	*Polyurethane (Further on Request)*
Operating Temperature	*-40°C to +90°C*
Protection Class	*IP66*

For specific conditions or limitations please see relevant product documentation.

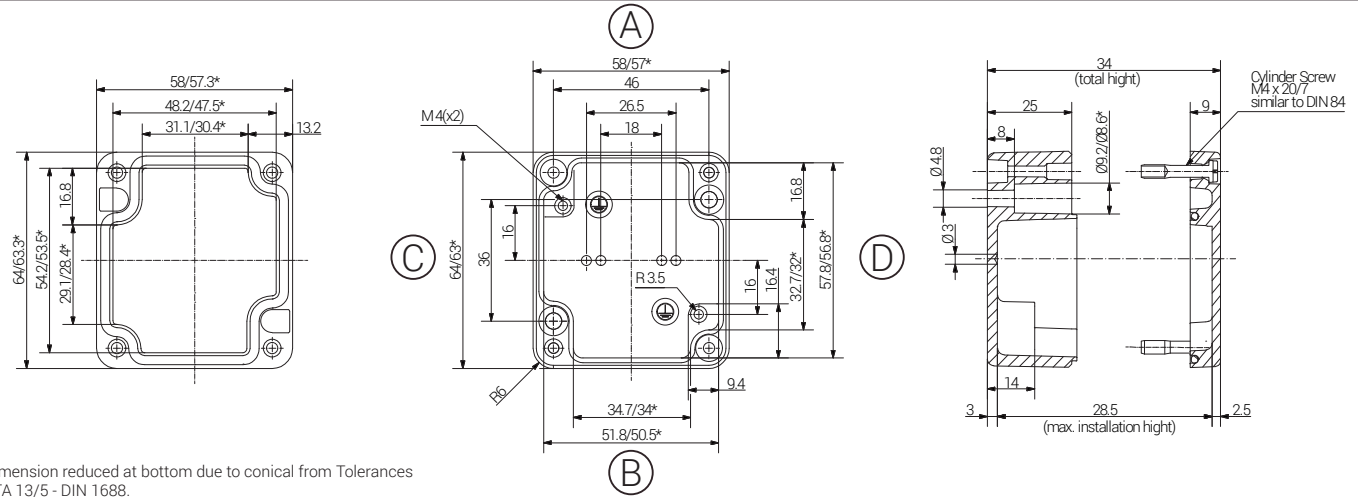

*= Dimension reduced at bottom due to conical from Tolerances to GTA 13/5 - DIN 1688.

Article Aluminium	Length (mm)	Width (mm)	Height (mm)	DIN Rail for Terminals		Earthing Rail, number of clamping pieces	Mounting Plate galv. Sheet steel Thickness in mm	External Mounting Brackets in Set	External Hinge PC pair	Internal Hinges PC pair
				TS15	TS35					
09 060603 000	58	64	34	-	-	-	-	-	-	-

Max. Bestückungsmöglichkeit für Kabelverschraubungen
Max. assembly with cable glands

M	Eckmaß *across corner*	Seite / *Side* A	B	C	D	PG	Eckmaß *across corner*	Seite / *Side* A	B	C	D
12	17,25	2		1		7	17,25	2		1	
16	25,30					9	21,85	1		1	
20	27,60					11	25,30				
25	37,95					13,5	27,60				
32	48,30					16	31,05				
40	60,95					21	37,95				
50	69,00					29	48,30				
63	74,75					36	60,95				
						42	69,00				
						48	74,75				

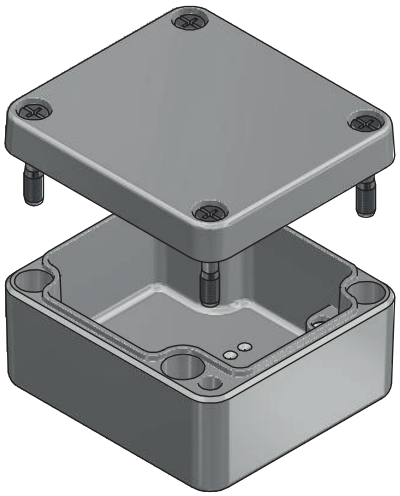

connected by competence

Gehäuse
Enclosure
STANDARDGEHÄUSE AL

Produktdokumentation
Product Documentation

auf Anfrage
on request

RST Rabe-System-Technik und Vertriebs-GmbH
Otto-Lilienthal-Strasse 19
49134 Wallenhorst

DEUTSCHLAND

+49 5407 8766-0
+49 5407 8766-99
info@rst.eu
www.rst.eu