Material	Aluminium
Farbton	RAL 7001 (weitere auf Anfrage)
Dichtung	Polyurethan (weitere auf Anfrage)
Einsatztemperatur	-40°C bis +90°C
Schutzart	IP66

Für besondere Bedingungen oder Einschränkungen siehe entsprechende Produktdokumentation.

Material	*Aluminium*
Colour	*RAL 7001 (Further on Request)*
Sealing	*Polyurethane (Further on Request)*
Operating Temperature	*-40°C to +90°C*
Protection Class	*IP66*

For specific conditions or limitations please see relevant product documentation.

connected by competence

Gehäuse
Enclosure
STANDARDGEHÄUSE
AL
400 x 310 x 141 mm

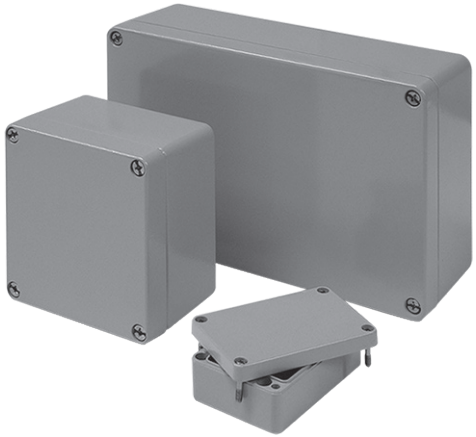

Produktdokumentation
Product Documentation

auf Anfrage
on request

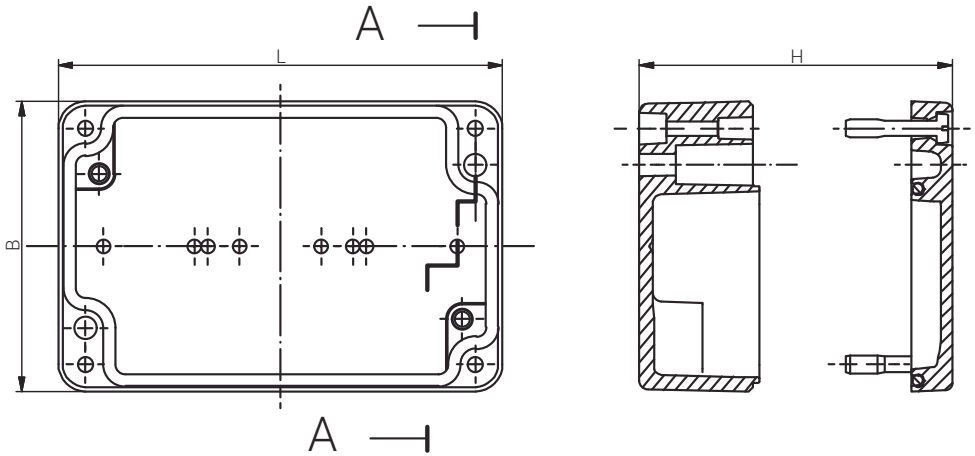

Schnitt A - A
cutaway model A - A

Artikel *Article*					
Aluminium	Gewicht / *Weight* kg				
09 403114 000	7,760				

RST Rabe-System-Technik und Vertriebs-GmbH
Otto-Lilienthal-Strasse 19
49134 Wallenhorst

DEUTSCHLAND

+49 5407 8766-0
+49 5407 8766-99
info@rst.eu
www.rst.eu

Material	Aluminium	*Material*	*Aluminium*
Farbton	RAL 7001 (weitere auf Anfrage)	*Colour*	*RAL 7001 (Further on Request)*
Dichtung	Polyurethan (weitere auf Anfrage)	*Sealing*	*Polyurethane (Further on Request)*
Einsatztemperatur	-40°C bis +90°C	*Operating Temperature*	*-40°C to +90°C*
Schutzart	IP66	*Protection Class*	*IP66*

Für besondere Bedingungen oder Einschränkungen siehe entsprechende Produktdokumentation.

For specific conditions or limitations please see relevant product documentation.

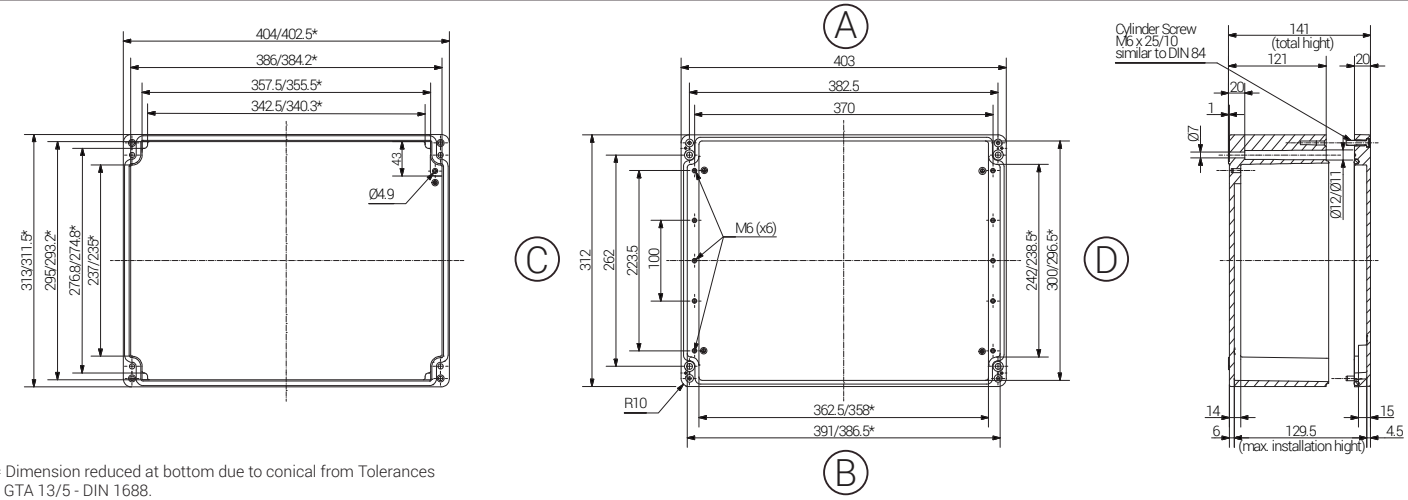

*= Dimension reduced at bottom due to conical from Tolerances to GTA 13/5 - DIN 1688.

Article Aluminium	Length (mm)	Width (mm)	Height (mm)	DIN Rail for Terminals		Earthing Rail, number of clamping pieces	Mounting Plate galv. Sheet steel Thickness in mm	External Mounting Brackets in Set	External Hinge PC pair	Internal Hinges PC pair
				TS15	TS35					
09 403114 000	400	310	141	-	X	25	2,0	X	X	X

Max. Bestückungsmöglichkeit für Kabelverschraubungen
Max. assembly with cable glands

M	Eckmaß *across corner*	Seite / *Side* A	B	C	D	PG	Eckmaß *across corner*	Seite / *Side* A	B	C	D
12	17,25	147		95		7	17,25	147		95	
16	25,30	70		43		9	21,85	96		55	
20	27,60	55		32		11	25,30	70		40	
25	37,95	28		18		13,5	27,60	55		32	
32	48,30	17		10		16	31,05	44		28	
40	60,95	12		7		21	37,95	27		18	
50	69,00	7		4		29	48,30	17		10	
63	74,75	6		3		36	60,95	12		7	
						42	69,00	7		4	
						48	74,75	6		3	

connected by competence

Gehäuse
Enclosure
STANDARDGEHÄUSE AL

Produktdokumentation
Product Documentation

auf Anfrage
on request

RST Rabe-System-Technik und Vertriebs-GmbH
Otto-Lilienthal-Strasse 19
49134 Wallenhorst

DEUTSCHLAND

+49 5407 8766-0
+49 5407 8766-99
info@rst.eu
www.rst.eu