Material	Aluminium	*Material*	*Aluminium*
Farbton	RAL 7038 (weitere auf Anfrage)	*Colour*	*RAL 7038 (Further on Request)*
Dichtung	Polyurethan (weitere auf Anfrage)	*Sealing*	*Polyurethane (Further on Request)*
Einsatztemperatur	-40°C bis +90°C	*Operating Temperature*	*-40°C to +90°C*
Schutzart	IP66	*Protection Class*	*IP66*

Für besondere Bedingungen oder Einschränkungen siehe entsprechende Produktdokumentation.

For specific conditions or limitations please see relevant product documentation.

connected by competence

Gehäuse
Enclosure
ELEKTRONIKGEHÄUSE
AL
160 x 120 x 80 mm

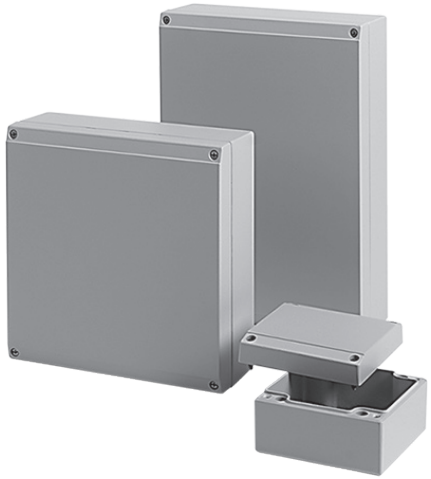

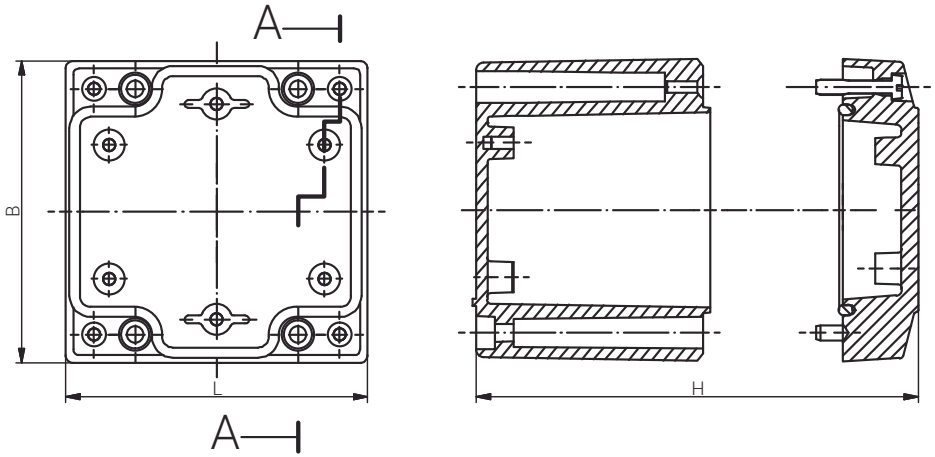

Schnitt A - A
cutaway model A - A

Produktdokumentation
Product Documentation

auf Anfrage
on request

Artikel *Article*					
Aluminium	Gewicht / *Weight* kg				
08 161208 000	0,830				

RST Rabe-System-Technik und Vertriebs-GmbH
Otto-Lilienthal-Strasse 19
49134 Wallenhorst

DEUTSCHLAND

+49 5407 8766-0
+49 5407 8766-99
info@rst.eu
www.rst.eu

Material	Aluminium
Farbton	RAL 7038 (weitere auf Anfrage)
Dichtung	Polyurethan (weitere auf Anfrage)
Einsatztemperatur	-40°C bis +90°C
Schutzart	IP66

Für besondere Bedingungen oder Einschränkungen siehe entsprechende Produktdokumentation.

Material	*Aluminium*
Colour	*RAL 7038 (Further on Request)*
Sealing	*Polyurethane (Further on Request)*
Operating Temperature	*-40°C to +90°C*
Protection Class	*IP66*

For specific conditions or limitations please see relevant product documentation.

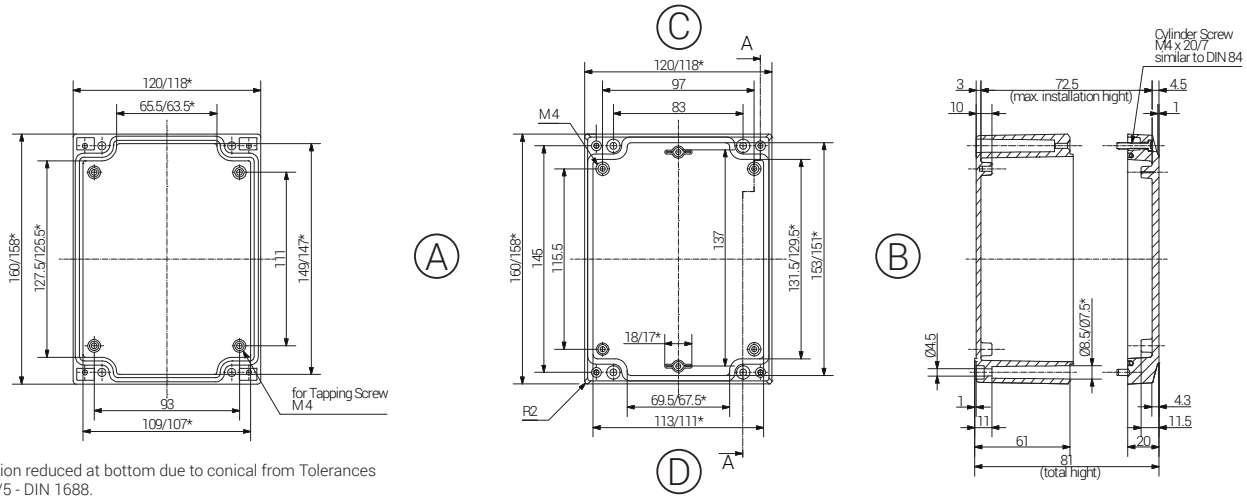

*= Dimension reduced at bottom due to conical from Tolerances to GTA 13/5 - DIN 1688.

Article			Length (mm)	Width (mm)	Height (mm)	DIN Rail for Terminals		Mounting Plate Pertinax Thickness in mm	External Bars pair	External Hinge pair
Aluminium						TS15	TS35			
08 161208 000			160	120	80	X	X	2,0	X	X

Max. Bestückungsmöglichkeit für Kabelverschraubungen
Max. assembly with cable glands

M	Eckmaß *across corner*	Seite / *Side* A	B	C	D	PG	Eckmaß *across corner*	Seite / *Side* A	B	C	D
12	17,25	21		11		7	17,25	21		11	
16	25,30	10		6		9	21,85	12		6	
20	27,60	8		4		11	25,30	10		5	
25	37,95	4		2		13,5	27,60	8		4	
32	48,30	3		1		16	31,05	5		2	
40	60,95					21	37,95	3		2	
50	69,00					29	48,30	2		1	
63	74,75					36	60,95				
						42	69,00				
						48	74,75				

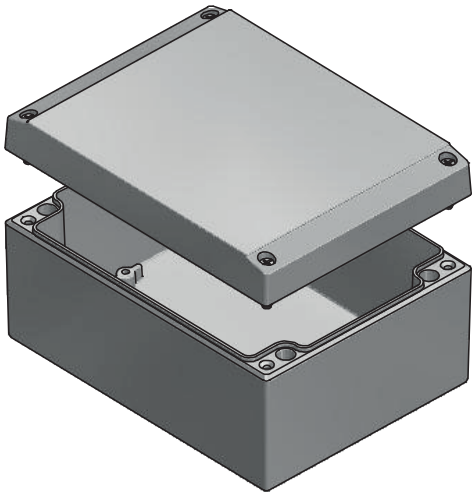

connected by competence

Gehäuse
Enclosure
ELEKTRONIKGEHÄUSE AL

Produktdokumentation
Product Documentation

auf Anfrage
on request

RST Rabe-System-Technik und Vertriebs-GmbH
Otto-Lilienthal-Strasse 19
49134 Wallenhorst

DEUTSCHLAND

+49 5407 8766-0
+49 5407 8766-99
info@rst.eu
www.rst.eu