Artikelnummer RST *Article Code RST*	Herstellernummer *Manufacturer Code*	Gewinde *Entry Thread*	Klemmbereich *Clamping Range* (mm)		1/2	L (mm)	H max. (mm)	VPE * *PU **
RAL7001	RAL7001		≥	≤				
12580522	BMRJ-03	M20x1.5	3.0	6.0	27/27	10.0	33.0	50

Material	Polyamid 6	
Dichteinsatz	Chloropren	
Einsatztemperatur	-20°C bis +100°C	
Entflammbarkeit (Polyamid 6)	UL-94 (V-2)	
Entflammbarkeit (Chloropren)	UL-94 (HB)	
Schutzart gem. IEC 60529	IP66/IP68/IP69k	
Schutzart gem. UL50E	4X/12/13	
Empfohlendes Anzugsdrehmoment	Hutmutter	Stutzen
	5.0 Nm	3.5 Nm
CE-Kennzeichnung	ja (Richtlinie 2014/35/EU)	
Zolltarif-Nummer	39269097	
Gewicht	0.015 kg	
RoHS (2015/863/EU)	konform	
REACh/SVHC (Art. 33 1907/2006)	keine SVHC-Stoffe enthalten	
Konfliktmineralien (Dodd-Frank Act)	keine Konfliktmineralien enthalten	

Für besondere Bedingungen oder Einschränkungen siehe entsprechende Produktdokumentation.

Material	*Polyamide 6*	
Sealing	*Chloroprene*	
Operating Temperature	*-20°C to +100°C*	
Flammability (Polyamide 6)	*UL-94 (V-2)*	
Flammability (Chloroprene)	*UL-94 (HB)*	
Protection Class rel. IEC 60529	*IP66/IP68/IP69k*	
Protection Class rel. UL50E	*4X/12/13*	
Recommended Tightening Torque	*Cap*	*Body*
	5.0 Nm	*3.5 Nm*
CE Marking	*yes (Directive 2014/35/EU)*	
Customs Tariff Number	*39269097*	
Weight	*0.015 kg*	
RoHS (2015/863/EU)	*compliant*	
REACh/SVHC (Art. 33 1907/2006)	*contain no SVHC substances*	
Konfliktmineralien (Dodd-Frank Act)	*contain no conflict minerals*	

For specific conditions or limitations please see relevant product documentation.

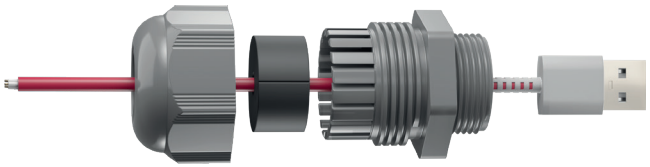

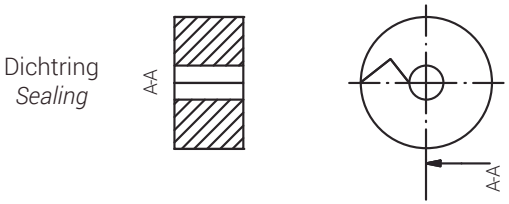

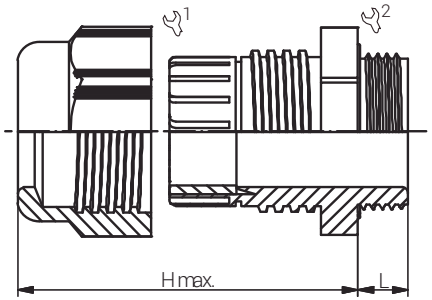

connected by competence

Kabelverschraubungen Standard
Standard Cable Glands
EURO-TOP CONNECT / M

Produktdokumentation
Product Documentation

IP

E199260

E47960

* Mindestbestellmenge (MOQ) kann größer sein als Verpackungseinheit (VPE).
** Minimum order quantity (MOQ) can be larger than packaging unit (PU).*

RST Rabe-System-Technik und Vertriebs-GmbH
Otto-Lilienthal-Strasse 19
49134 Wallenhorst

DEUTSCHLAND

+49 5407 8766-0
+49 5407 8766-99
info@rst.eu
www.rst.eu

Stand: 23.05.2024 Die hier genannten Angaben dienen lediglich der unverbindlichen Produktbeschreibung und erfolgen ohne Gewähr. Alle Informationen verstehen sich unter Vorbehalt und können inhaltliche bzw. druckbedingte Fehler enthalten. Weitere technische Angaben auf Anfrage.
The information mentioned here is for product description purposes only and is given without guarantee. All information is subject to change and may contain errors in content or printing. Further technical information on request.