Artikelnummer RST *Article Code RST*	Herstellernummer *Manufacturer Code*	Gewinde *Entry Thread*	Klemmbereich *Clamping Range* (mm)		Klemmbereich Schirm *Shield Diameter* (mm)		1/2	L (mm)	H max. (mm)	VPE * *PU **
			≥	≤	≥	≤				
61480407	BSEN-01	PG 7	3.0	6.5	2.5	4.5	14/14	10.0	22.0	50

Material	Messing, vernickelt
Dichteinsatz	Chloropren
Klemmeinsatz	Polyamid 6
EMV-Kontaktfeder	Kupfer-Beryllium
O-Ring	NBR
Einsatztemperatur	-40°C bis +100°C kurzzeitig -40°C bis +150°C
Entflammbarkeit (Polyamid 6)	UL-94 (V-2)
Entflammbarkeit (Chloropren)	UL-94 (HB)
Entflammbarkeit (NBR)	UL-94 (HB)
Schutzart gem. IEC 60529	IP68 (5bar/30 Min.)
Zugentlastung gem. EN 62444:2013*	bei Kabel-Ø 3-4 mm = Rückhaltevermögen bei Kabel-Ø 4-6.5 mm = Zugentlastung Kat. A
Kat. der Schlageinw. gem. EN 62444:2013*	2 (0.5 Joule)
CE-Kennzeichnung	ja (Richtlinie 2014/35/EU)
Zolltarif-Nummer	85369010
RoHS (2015/863/EU)	konf. (Inanspruchnahme Ausnahme 6c)
REACh/SVHC (Art. 33 1907/2006)	Blei enthalten
Konfliktmineralien (Dodd-Frank Act)	keine Konfliktmineralien enthalten

* Von metrischen Größen übernommen.

Für besondere Bedingungen oder Einschränkungen siehe entsprechende Produktdokumentation.

Material	*Nickel Plated Brass*
Sealing	*Chloroprene*
Clamping Insert	*Polyamide 6*
EMC Contact Spring	*Copper Beryllium*
O-Ring	*NBR*
Operating Temperature	*-40°C to +100°C* *intermittent -40°C to +150°C*
Flammability (Polyamide 6)	*UL-94 (V-2)*
Flammability (Chloroprene)	*UL-94 (HB)*
Flammability (NBR)	*UL-94 (HB)*
Protection Class rel. IEC 60529	*IP68 (5bar/30 min.)*
*Strain relief rel. EN 62444:2013**	*with cable Ø of 3-4 mm = Cable Retention* *with cable Ø of 4-6.5 mm = Type of Cable Anchorage A*
*Impact Category rel. EN 62444:2013**	*2 (0.5 Joule)*
CE Marking	*yes (Directive 2014/35/EU)*
Customs Tariff Number	*85369010*
RoHS (2015/863/EU)	*compliant (claim exception 6c)*
REACh/SVHC (Art. 33 1907/2006)	*contain lead*
Konfliktmineralien (Dodd-Frank Act)	*contain no conflict minerals*

** Adopted by metric sizes.*

For specific conditions or limitations please see relevant product documentation.

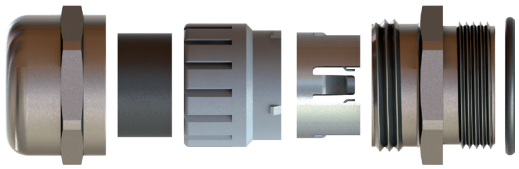

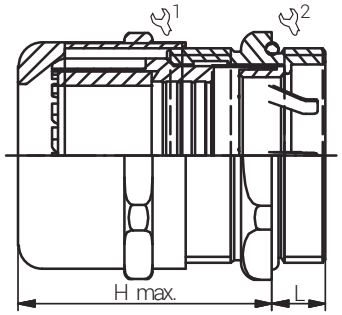

connected by competence

Kabelverschraubungen EMV

EMC Cable Glands

EURO-TOP EMV 2 / PG with Long Thread

Produktdokumentation

Product Documentation

DNV·GL E-14047

* Mindestbestellmenge (MOQ) kann größer sein als Verpackungseinheit (VPE).
** Minimum order quantity (MOQ) can be larger than packaging unit (PU).*

RST Rabe-System-Technik und Vertriebs-GmbH
Otto-Lilienthal-Strasse 19
49134 Wallenhorst

DEUTSCHLAND

+49 5407 8766-0
+49 5407 8766-99
info@rst.eu
www.rst.eu

Stand: 26.06.2024 Die hier genannten Angaben dienen lediglich der unverbindlichen Produktbeschreibung und erfolgen ohne Gewähr. Alle Informationen verstehen sich unter Vorbehalt und können inhaltliche bzw. druckbedingte Fehler enthalten. Weitere technische Angaben auf Anfrage.
The information mentioned here is for product description purposes only and is given without guarantee. All information is subject to change and may contain errors in content or printing. Further technical information on request.