Artikelnummer RST *Article Code RST*	Herstellernummer *Manufacturer Code*	Gewinde *Entry Thread*	Klemmbereich *Clamping Range* (mm)		1/2	L (mm)	H max. (mm)	VPE * *PU **
			≥	≤				
90180436	BSSD-08	PG 36	20.0	26.0	50/50	9.0	46.0	5

Material	Edelstahl 1.4305	
Dichteinsatz	Chloropren	
Klemmeinsatz	Polyamid 6	
O-Ring	NBR	
Einsatztemperatur	-40°C bis +100°C	
	kurzzeitig -40°C bis +150°C	
Entflammbarkeit (Polyamid 6)	UL-94 (V-2)	
Entflammbarkeit (Chloropren)	UL-94 (HB)	
Entflammbarkeit (NBR)	UL-94 (HB)	
Schutzart gem. IEC 60529	IP66/IP68	
Zugentlastung gem. EN 62444:2013	Kat. A	
Kat. der Schlageinw. gem. EN 62444:2013	4 (2.0 Joule)	
Empfohlendes Anzugsdrehmoment	Hutmutter 44.0Nm	Stutzen 20.0 Nm
CE-Kennzeichnung	ja (Richtlinie 2014/35/EU)	
Zolltarif-Nummer	73269098	
Gewicht	0.235 kg	
EAN-Nummer	4054838011512	
RoHS (2015/863/EU)	konform	
REACh/SVHC (Art. 33 1907/2006)	keine SVHC-Stoffe enthalten	
Konfliktmineralien (Dodd-Frank Act)	keine Konfliktmineralien enthalten	

* Von metrischen Größen bernommen.

Für besondere Bedingungen oder Einschränkungen siehe entsprechende Produktdokumentation.

Material	*Stainless Steel 303*	
Sealing	*Chloroprene*	
Clamping Insert	*Polyamide 6*	
O-Ring	*NBR*	
Operating Temperature	*-40°C to +100°C*	
	intermittent -40°C to +150°C	
Flammability (Polyamide 6)	*UL-94 (V-2)*	
Flammability (Chloroprene)	*UL-94 (HB)*	
Flammability (NBR)	*UL-94 (HB)*	
Protection Class rel. IEC 60529	*IP66/IP68*	
Strain relief rel. EN 62444:2013	*Cat. A*	
Impact Category rel. EN 62444:2013	*4 (2.0 Joule)*	
Recommended Tightening Torque	*Cap 44.0 Nm*	*Body 20.0 Nm*
CE Marking	*yes (Directive 2014/35/EU)*	
Customs Tariff Number	*73269098*	
Weight	*0.235 kg*	
EAN Code	*4054838011512*	
RoHS (2015/863/EU)	*compliant*	
REACh/SVHC (Art. 33 1907/2006)	*contain no SVHC substances*	
Konfliktmineralien (Dodd-Frank Act)	*contain no conflict minerals*	

** Adopted by metric sizes.*

For specific conditions or limitations please see relevant product documentation.

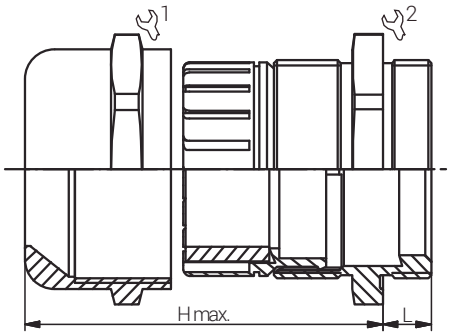

connected by competence

Kabelverschraubungen Standard
Standard Cable Glands
EURO-TOP ES / PG with Reducing Sealing

Produktdokumentation
Product Documentation

* Mindestbestellmenge (MOQ) kann größer sein als Verpackungseinheit (VPE).
** Minimum order quantity (MOQ) can be larger than packaging unit (PU).*

RST Rabe-System-Technik und Vertriebs-GmbH
Otto-Lilienthal-Strasse 19
49134 Wallenhorst

DEUTSCHLAND

+49 5407 8766-0
+49 5407 8766-99
info@rst.eu
www.rst.eu

Stand: 03.09.2024 Die hier genannten Angaben dienen lediglich der unverbindlichen Produktbeschreibung und erfolgen ohne Gewähr. Alle Informationen verstehen sich unter Vorbehalt und können inhaltliche bzw. druckbedingte Fehler enthalten. Weitere technische Angaben auf Anfrage.
The information mentioned here is for product description purposes only and is given without guarantee. All information is subject to change and may contain errors in content or printing. Further technical information on request.