Artikelnummer RST *Article Code RST*	Herstellernummer *Manufacturer Code*	Gewinde *Entry Thread*	Klemmbereich *Clamping Range* (mm)		1/2	L (mm)	H max. (mm)	VPE * *PU **
RAL9005	RAL9005		≥	≤				
85084525X4HISI	EHIBM-XEU25S	M25x1.5	12.0	17.0	29/29	10.0	40.2	25

Material	Polyamid 6	
Dichteinsatz	Silikon	
Flachdichtung	Silikon	
Einsatztemperatur	-60°C bis +70°C	
Entflammbarkeit (Polyamid 6)	UL-94 (HB)	
Schutzart gem. IEC 60529	IP66/IP68 (5bar/30Min.)	
ATEX-Kenzeichnung	Ex II 2 GD	
	Ex e IIC Gb / Ex tb IIIC Db	
Zugentlastung gem. EN 60079-0 (Anhang A)	25 %	
Schlagresistenz	7 Joule	
Empfohlendes Anzugsdrehmoment	Hutmutter	Stutzen
	5.0 Nm	2.5 Nm
CE-Kennzeichnung	ja (Richtlinie 2014/34/EU)	
Zolltarif-Nummer	39269097	
Gewicht	0.022 kg	
RoHS (2015/863/EU)	konform	
REACh/SVHC (Art. 33 1907/2006)	keine SVHC-Stoffe enthalten	
Konfliktmineralien (Dodd-Frank Act)	keine Konfliktmineralien enthalten	

Für besondere Bedingungen oder Einschränkungen siehe entsprechende Produktdokumentation.

Material	*Polyamide 6*	
Sealing	*Silicone*	
Flat sealing	*Silicone*	
Operating Temperature	*-60°C to +70°C*	
Flammability (Polyamide 6)	*UL-94 (HB)*	
Protection Class rel. IEC 60529	*IP66/IP68 (5bar/30min.)*	
ATEX Marking	*Ex II 2 GD*	
	Ex e IIC Gb / Ex tb IIIC Db	
Strain relief rel. EN 60079-0 (Appendix A)	*25 %*	
Impact Resistance	*7 Joule*	
Recommended Tightening Torque	*Cap*	*Body*
	5.0 Nm	*2.5 Nm*
CE Marking	*yes (Directive 2014/34/EU)*	
Customs Tariff Number	*39269097*	
Weight	*0.022 kg*	
RoHS (2015/863/EU)	*compliant*	
REACh/SVHC (Art. 33 1907/2006)	*contain no SVHC substances*	
Konfliktmineralien (Dodd-Frank Act)	*contain no conflict minerals*	

For specific conditions or limitations please see relevant product documentation.

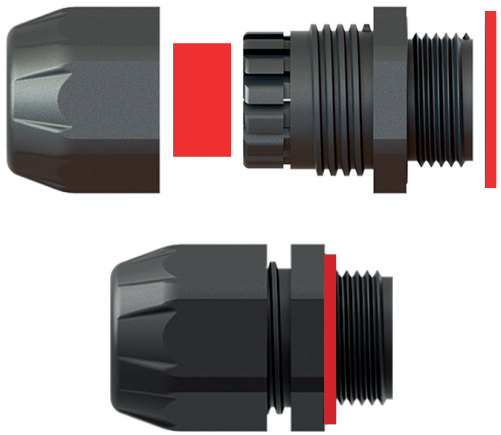

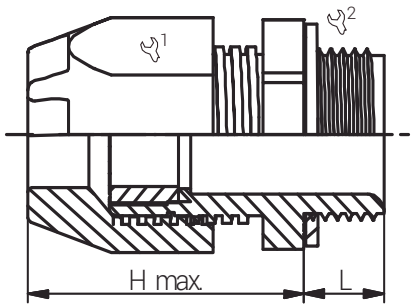

connected by competence

Kabelverschraubungen Ex
Ex Cable Glands
EURO-TOP X 4. Gen. / M Ex e

Produktdokumentation
Product Documentation

* Mindestbestellmenge (MOQ) kann größer sein als Verpackungseinheit (VPE).
** Minimum order quantity (MOQ) can be larger than packaging unit (PU).*

RST Rabe-System-Technik und Vertriebs-GmbH
Otto-Lilienthal-Strasse 19
49134 Wallenhorst

DEUTSCHLAND

+49 5407 8766-0
+49 5407 8766-99
info@rst.eu
www.rst.eu

Stand: 19.02.2024 Die hier genannten Angaben dienen lediglich der unverbindlichen Produktbeschreibung und erfolgen ohne Gewähr. Alle Informationen verstehen sich unter Vorbehalt und können inhaltliche bzw. druckbedingte Fehler enthalten. Weitere technische Angaben auf Anfrage.
The information mentioned here is for product description purposes only and is given without guarantee. All information is subject to change and may contain errors in content or printing. Further technical information on request.