Artikelnummer RST *Article Code RST*	Innengewinde *Female Thread*		H (mm)	VPE * *PU **
61016520LF	M20x1.5	24	3.7	100

Material	Messing, vernickelt (bleifrei)	*Material*	*Nickel Plated Brass (lead free)*
Zolltarif-Nummer	74153300	*Customs Tariff Number*	*74153300*
Gewicht	0.006 kg	*Weight*	*0.006 kg*
RoHS (2015/863/EU)	konform	*RoHS (2015/863/EU)*	*compliant*
REACh/SVHC (Art. 33 1907/2006)	keine SVHC-Stoffe enthalten	*REACh/SVHC (Art. 33 1907/2006)*	*contain no SVHC substances*
Konfliktmineralien (Dodd-Frank Act)	keine Konfliktmineralien enthalten	*Konfliktmineralien (Dodd-Frank Act)*	*contain no conflict minerals*

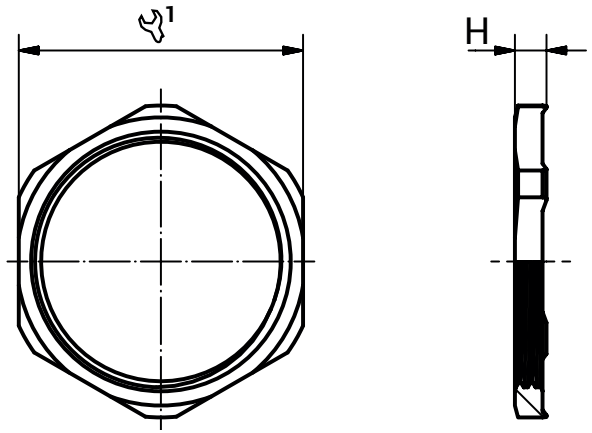

connected by competence

Zubehör
Accessories
GEGENMUTTER EMV LF / M
LOCKNUT EMC LF /M

lead-free

Produktdokumentation
Product Documentation

* Mindestbestellmenge (MOQ) kann größer sein als Verpackungseinheit (VPE).
** Minimum order quantity (MOQ) can be larger than packaging unit (PU).*

RST Rabe-System-Technik und Vertriebs-GmbH
Otto-Lilienthal-Strasse 19
49134 Wallenhorst

DEUTSCHLAND

+49 5407 8766-0
+49 5407 8766-99
info@rst.eu
www.rst.eu

Stand: 10.12.2024 Die hier genannten Angaben dienen lediglich der unverbindlichen Produktbeschreibung und erfolgen ohne Gewähr. Alle Informationen verstehen sich unter Vorbehalt und können inhaltliche bzw. druckbedingte Fehler enthalten. Weitere technische Angaben auf Anfrage.
The information mentioned here is for product description purposes only and is given without guarantee. All information is subject to change and may contain errors in content or printing. Further technical information on request.