Artikelnummer RST *Article Code RST*	Herstellernummer *Manufacturer Code*	Gewinde *Entry Thread*	Klemmbereich *Clamping Range* (mm)		1/2	L (mm)	H max. (mm)	VPE * *PU **
			≥	≤				
HU1691400050	1.691.4000.50	M40x1.5	22.0	32.0	50/50	8.0	37.0	10

Material	Messing, vernickelt	
Dichteinsatz	NBR	
Klemmeinsatz	Polyamid	
O-Ring	NBR	
Einsatztemperatur	-40°C bis +100°C	
Schutzart gem. IEC 60529	IP68(10bar)/IP69k	
Schutzart gem. UL50E	4X/6	
Zugentlastung gem. EN 62444:2013	Kat. A	
Kat. der Schlageinw. gem. EN 62444:2013	7 (10.0 Joule)	
Empfohlendes Anzugsdrehmoment	Hutmutter 15.0 Nm	Stutzen 15.0 Nm
CE-Kennzeichnung	ja (Richtlinie 2014/35/EU)	
Zolltarif-Nummer	85369010	
Gewicht	0.172 kg	
EAN-Nummer	4033878441749	
RoHS (2015/863/EU)	konf. (Inanspruchnahme Ausnahme 6c)	
REACh/SVHC (Art. 33 1907/2006)	Blei enthalten	
Konfliktmineralien (Dodd-Frank Act)	keine Konfliktmineralien enthalten	

Für besondere Bedingungen oder Einschränkungen siehe entsprechende Produktdokumentation.

Material	*Nickel Plated Brass*	
Sealing	*NBR*	
Clamping Insert	*Polyamide*	
O-Ring	*NBR*	
Operating Temperature	*-40°C to +100°C*	
Protection Class rel. IEC 60529	*IP68(10bar)/IP69k*	
Protection Class rel. UL50E	*4X/6*	
Strain relief rel. EN 62444:2013	*Cat. A*	
Impact Category rel. EN 62444:2013	*7 (10.0 Joule)*	
Recommended Tightening Torque	*Cap 15.0 Nm*	*Body 15.0 Nm*
CE Marking	*yes (Directive 2014/35/EU)*	
Customs Tariff Number	*85369010*	
Weight	*0.172 kg*	
EAN Code	*4033878441749*	
RoHS (2015/863/EU)	*compliant (claim exception 6c)*	
REACh/SVHC (Art. 33 1907/2006)	*contain lead*	
Konfliktmineralien (Dodd-Frank Act)	*contain no conflict minerals*	

For specific conditions or limitations please see relevant product documentation.

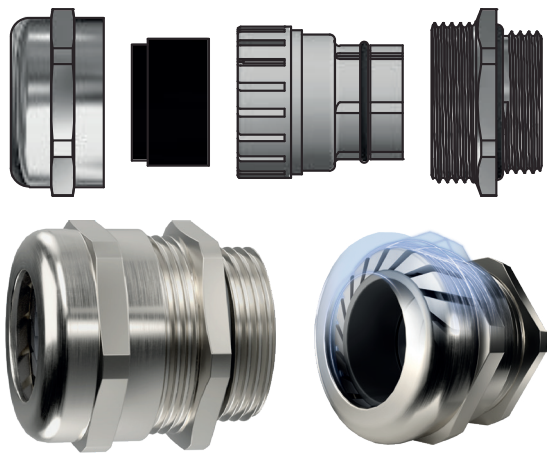

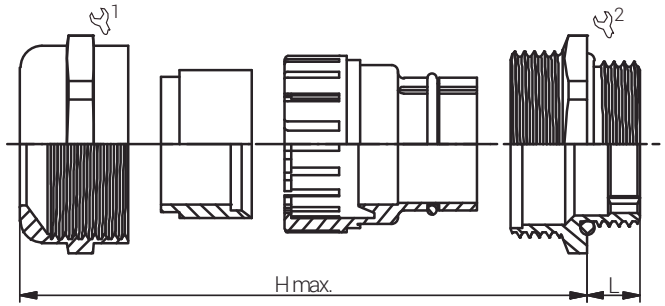

connected by competence

Kabelverschraubungen EMV

EMC Cable Glands

HSK-M-EMV / M

Produktdokumentation

Product Documentation

40042698 E103997 TAE000003AB 104031-1

* Mindestbestellmenge (MOQ) kann größer sein als Verpackungseinheit (VPE).
** Minimum order quantity (MOQ) can be larger than packaging unit (PU).*

RST Rabe-System-Technik und Vertriebs-GmbH
Otto-Lilienthal-Strasse 19
49134 Wallenhorst

DEUTSCHLAND

+49 5407 8766-0
+49 5407 8766-99
info@rst.eu
www.rst.eu

Stand: 07.08.2024 Die hier genannten Angaben dienen lediglich der unverbindlichen Produktbeschreibung und erfolgen ohne Gewähr. Alle Informationen verstehen sich unter Vorbehalt und können inhaltliche bzw. druckbedingte Fehler enthalten. Weitere technische Angaben auf Anfrage.
The information mentioned here is for product description purposes only and is given without guarantee. All information is subject to change and may contain errors in content or printing. Further technical information on request.