Artikelnummer RST *Article Code RST*	Größe *Size*	D (mm)	H (mm)	VPE * *PU **
08004407	PG 7	10.5	0.50	1

Material	Polyethylen	*Material*	*Polyethylene*
Einsatztemperatur	-30°C bis +90°C	*Operating Temperature*	*-30°C to +90°C*
Zolltarif-Nummer	39269097	*Customs Tariff Number*	*39269097*
Gewicht	0.001 kg	*Weight*	*0.001 kg*
RoHS (2015/863/EU)	konform	*RoHS (2015/863/EU)*	*compliant*
REACh/SVHC (Art. 33 1907/2006)	keine SVHC-Stoffe enthalten	*REACh/SVHC (Art. 33 1907/2006)*	*contain no SVHC substances*
Konfliktmineralien (Dodd-Frank Act)	keine Konfliktmineralien enthalten	*Konfliktmineralien (Dodd-Frank Act)*	*contain no conflict minerals*

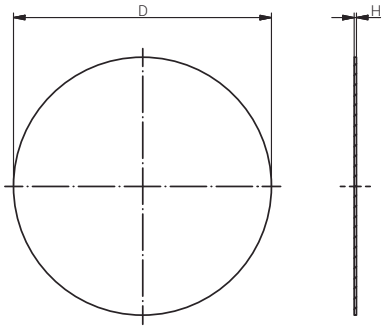

connected by competence

Zubehör
Accessories
STAUBSCHUTZSCHEIBE PG
DUST CAP / PG

Produktdokumentation
Product Documentation

* Mindestbestellmenge (MOQ) kann größer sein als Verpackungseinheit (VPE).
** Minimum order quantity (MOQ) can be larger than packaging unit (PU).*

RST Rabe-System-Technik und Vertriebs-GmbH
Otto-Lilienthal-Strasse 19
49134 Wallenhorst

DEUTSCHLAND

+49 5407 8766-0
+49 5407 8766-99
info@rst.eu
www.rst.eu

Stand: 17.04.2024 Die hier genannten Angaben dienen lediglich der unverbindlichen Produktbeschreibung und erfolgen ohne Gewähr. Alle Informationen verstehen sich unter Vorbehalt und können inhaltliche bzw. druckbedingte Fehler enthalten. Weitere technische Angaben auf Anfrage.
The information mentioned here is for product description purposes only and is given without guarantee. All information is subject to change and may contain errors in content or printing. Further technical information on request.