Artikelnummer RST *Article Code RST*	Herstellernummer *Manufacturer Code*	Gewinde *Entry Thread*		L (mm)	H (mm)	VPE * *PU **
CQE1500Y	CQE1500Y	M40x1.5	19	46.0	15.0	1

Material	Edelstahl 1.4404	*Material*	*Stainless Steel*
Schutzart gem. IEC 60529	IP68 (Montageanleitung berücksichtigen)	*Protection Class rel. IEC 60529*	*IP68* *(Consider mounting instruction)*
ATEX-Kenzeichnung	Ex II 2 G D / Ex d IIC Gb / Ex e IIC Gb Ex tb IIIC Db	*ATEX Marking*	*Ex II 2 G D / Ex d IIC Gb / Ex e IIC Gb* *Ex tb IIIC Db*
Empfohlendes Anzugsdrehmoment	Stutzen siehe Montageanleitung	*Recommended Tightening Torque*	*Body see* *assembly instruction*
CE-Kennzeichnung	ja (Richtlinie 2014/34/EU)	*CE Marking*	*yes (Directive 2014/34/EU)*
Zolltarif-Nummer	73269098	*Customs Tariff Number*	*73269098*
Gewicht	0.223 kg	*Weight*	*0.223 kg*
EAN-Nummer	5056039079932	*EAN Code*	*5056039079932*
RoHS (2015/863/EU)	konform	*RoHS (2015/863/EU)*	*compliant*
REACh/SVHC (Art. 33 1907/2006)	keine SVHC-Stoffe enthalten	*REACh/SVHC (Art. 33 1907/2006)*	*contain no SVHC substances*
Konfliktmineralien (Dodd-Frank Act)	keine Konfliktmineralien enthalten	*Konfliktmineralien (Dodd-Frank Act)*	*contain no conflict minerals*

Für besondere Bedingungen oder Einschränkungen siehe entsprechende Produktdokumentation.

For specific conditions or limitations please see relevant product documentation.

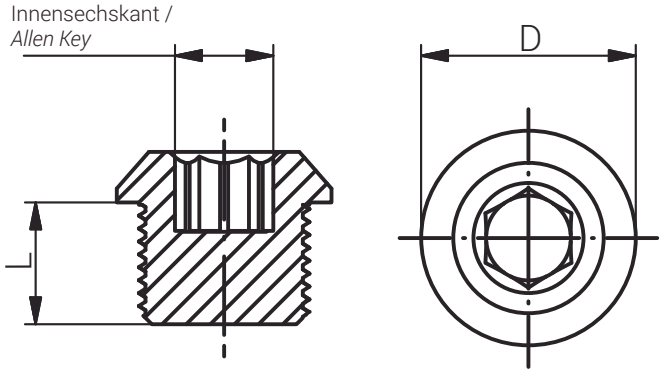

connected by competence

Zubehör
Accessories
VERSCHLUSSSCHRAUBE INNENSECHSKANT / M
PLUG ALLEN SCREW / M

Produktdokumentation
Product Documentation

* Mindestbestellmenge (MOQ) kann größer sein als Verpackungseinheit (VPE).
** Minimum order quantity (MOQ) can be larger than packaging unit (PU).*

RST Rabe-System-Technik und Vertriebs-GmbH
Otto-Lilienthal-Strasse 19
49134 Wallenhorst

DEUTSCHLAND

+49 5407 8766-0
+49 5407 8766-99
info@rst.eu
www.rst.eu

Stand: 12.08.2024 Die hier genannten Angaben dienen lediglich der unverbindlichen Produktbeschreibung und erfolgen ohne Gewähr. Alle Informationen verstehen sich unter Vorbehalt und können inhaltliche bzw. druckbedingte Fehler enthalten. Weitere technische Angaben auf Anfrage.
The information mentioned here is for product description purposes only and is given without guarantee. All information is subject to change and may contain errors in content or printing. Further technical information on request.