connected by competence

Produkt- & Dienstleistungsübersicht

Overview Product Groups & Services

connected by competence

Seit rund 30 Jahren präsentieren wir uns als leistungsstarkes, international tätiges Familienunternehmen und sind heute direkt in fast 50 Ländern aktiv. Unsere Kunden schätzen dabei vor allem die breite und gut strukturierte Auswahl an elektrotechnischen und mechanischen Produkten für den Einsatz im Bereich der Kabeleinführung und -befestigung sowie die häufig damit verbundenen Bearbeitungs- und Montagedienstleistungen. Individuelle und anwendungsgerechte Lösungen, darunter auch die Entwicklung von Produkten entsprechend den Anforderungen unserer Kunden, nehmen bei RST eine besonders wichtige Rolle ein.

Haben wir Ihr Interesse geweckt? Dann sprechen Sie uns gerne an!

We have presented ourselves for around 30 years as a strong and internationally active family business and are directly active today in almost 50 countries. Our customers especially appreciate our wide and wellstructured election of electrical and mechanical products for use in the field of cable entry and attachment, as well the processing and assembly services frequently associated with this. Individual and application-specific solutions, including the development of articles according to the requirements of our customers, play a particularly important role throughout RST.

Have we aroused your interest? Please feel free to contact us.

Warum wir der geeignete Partner für Sie sind ...

Why we are the right partner for you ...

Maßgeschneiderte Verpackung und Etikettierung
Tailor-Made Packaging and Labelling

Innovative und praxisorientierte Produkte
Innovative and Practical Products

Kundenspezifische Lösungen
Costumer-Specific Solutions

Umfangreiches und anwendungsgerechtes Produktsortiment
Extensive and Application-Specific Product Range

Kundenindividuelle Logistik und Dienstleistungen
Customised Logistics and Services

Hohe Innovationskraft in Verbindung mit starken Partnern und Marken
High Level of Innovation in Conjunction with Strong Partners and Brands

Kabeleinführungen

Cable Entries

Kabelverschraubungen für die Anwendungsbereiche Industrie, EMV, Ex oder Hygiene sowie Kabeleinführungsrahmen mit branchentypischen Zulassungen.

Cable glands for industrial, EMC, Ex or hygienic applications and cable entry frames with industry specific approvals.

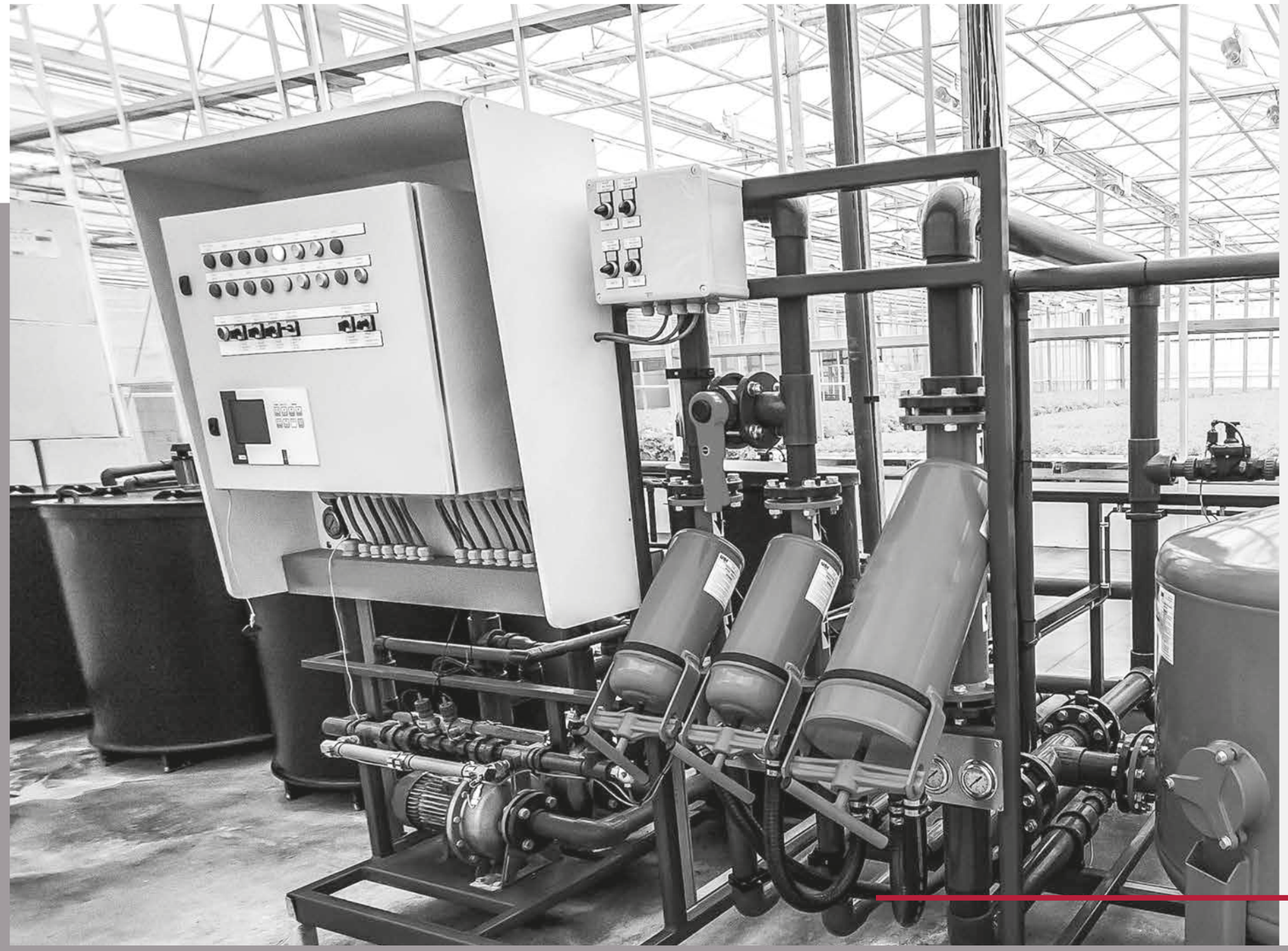

Kabelverschraubungen Kunststoff

Cable Glands Plastic

Kabelverschraubungen Metall

Cable Glands Metal

Kabelverschraubungen EMV

Cable Glands EMC

Kabelverschraubungen Ex e/i Kunststoff

Cable Glands Ex e/i Plastic

Kabelverschraubungen Ex e Metall

Cable Glands Ex e Metal

Kabelverschraubungen Ex e/d für nicht armierte Kabel

Cable Glands Ex e/d for non-armoured Cables

Kabelverschraubungen Ex e/d für armierte Kabel

Cable Glands Ex e/d for armoured Cables

Kabeleinführungsrahmen

Cable Entry Plates

Druckausgleichslösungen

Pressure Equalisation Solutions

Druckausgleichselemente und -verschraubungen zur Vermeidung von Kondenswasser in elektronischen und elektrotechnischen Bauteilen.

Pressure balance elements and pressure balance cable glands to prevent the formation of condensation in electronic and electro-technical components.

Druckausgleichselemente Kunststoff

Pressure Balance Elements Plastic

Druckausgleichselemente Edelstahl

Pressure Balance Elements Stainless Steel

Druckausgleichsverschraubungen

Pressure Balance Cable Glands

Mini-Entwässerungsstutzen

Mini Drain Plugs

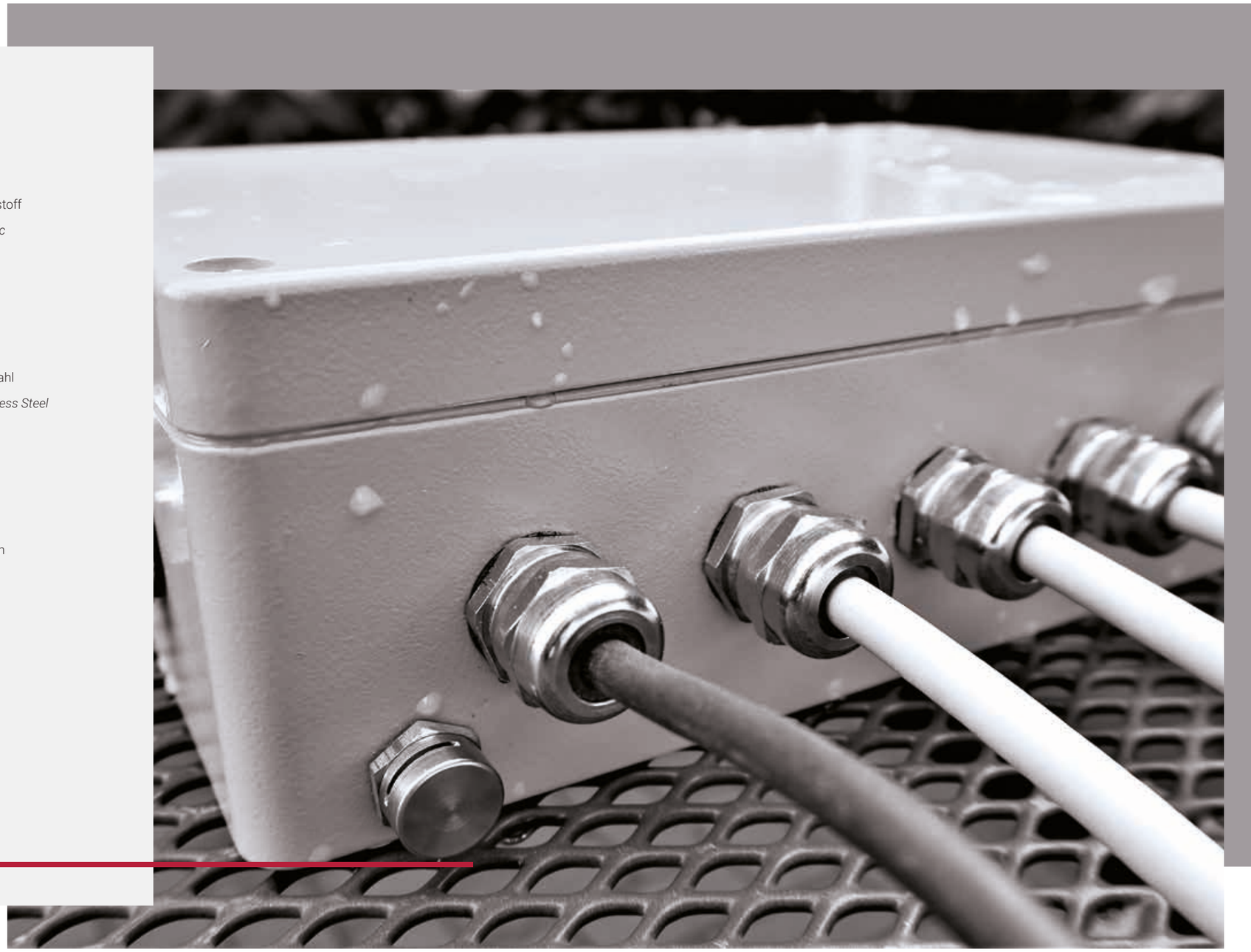

Steckverbinder

Connectors

Große Auswahl an Steckverbindern von Amphenol, Rundsteckverbindern von Hummel und Rechtecksteckverbindern von Ilme für unterschiedliche Anwendungen.

Large selection of connectors made by Amphenol, circular connectors made by Hummel and heavy duty connectors made by Ilme for different applications.

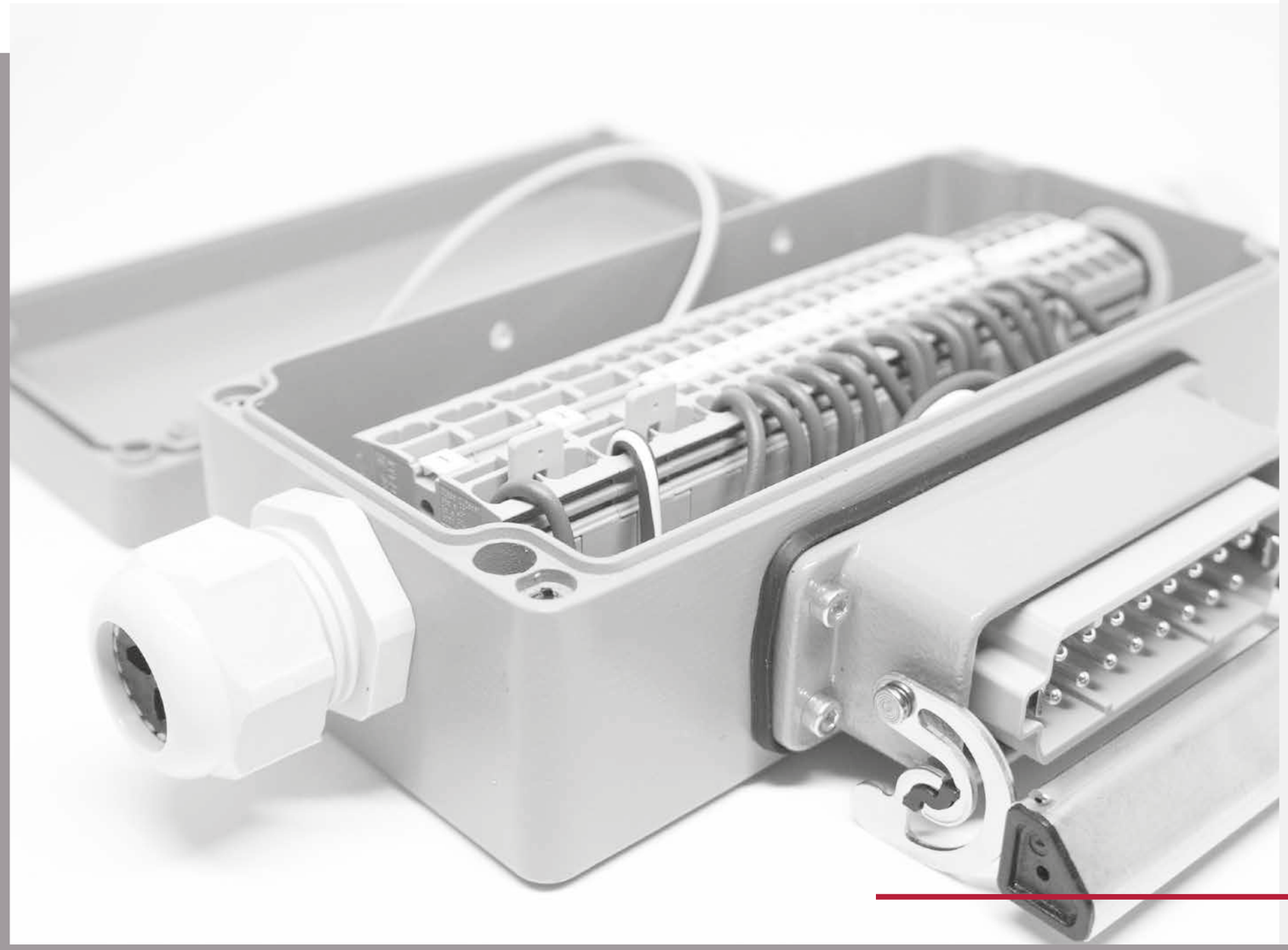

C091 A/B/D Serie - Rundsteckverbinder

C091 A/B/D Series - Circular Connectors

Isobus - Anhänger-Steckverbinder

Isobus - Implement Connectors

PowerLok™ - Fahrzeugverbindungssystem

PowerLok™ - Vehicle Interconnect Systems

A-Serie - Thermoplastische Steckverbinder

A-Series - Thermoplastic Connectors

eco|mate® - Rundsteckverbinder

eco|mate® - Circular Connectors

Rundsteckverbinder für Leistung, Ethernet, Signal (auch als Hybrid)

Circular Connectors for Power, Ethernet, Signal (also as Hybrid)

Modulare Rechtecksteckverbinder aus Kunststoff und Metall

Modular Heavy Duty Connectors made of Plastic and Metal

Gehäuse
Enclosures

Gehäuse für den Einsatz in industriellen sowie explosionsgefährdeten Bereichen.
Enclosures for typical use in industrial areas as well as explosive atmospheres.

Gehäuse Kunststoff
Enclosures Plastic

Gehäuse Aluminium
Enclosures Aluminium

Gehäuse Edelstahl
Enclosures Stainless Steel

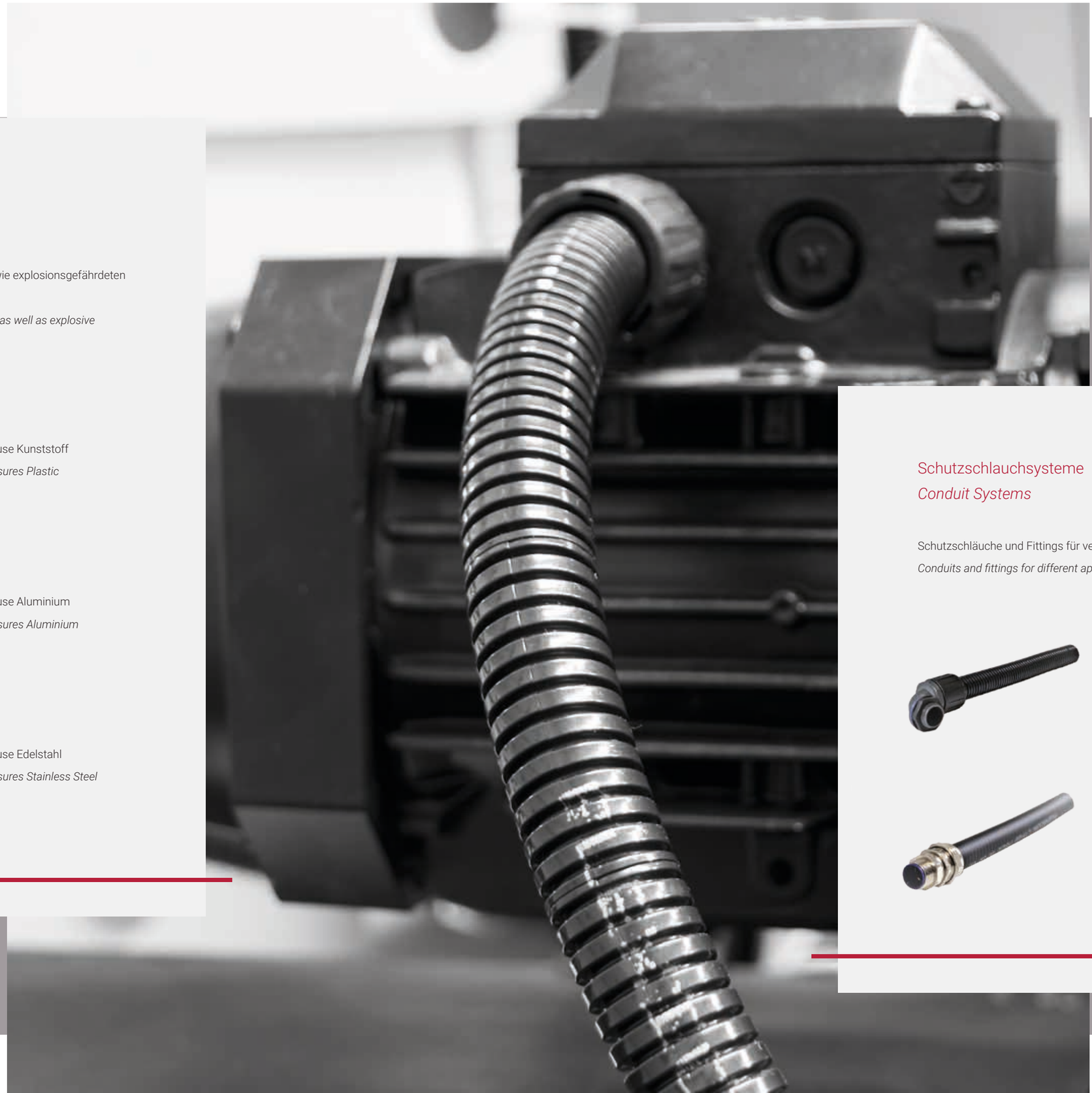

Schutzschlauchsysteme
Conduit Systems

Schutzschläuche und Fittings für verschiedene Anwendungen.
Conduits and fittings for different applications.

Schutzschläuche und Fittings Kunststoff
Conduits and Fittings Plastic

Schutzschläuche und Fittings Metall
Conduits and Fittings Metal

Zubehör

Accessoires

Großes Sortiment an Zubehörteilen für unterschiedlichste Anwendungen.

Large range of accessory parts for diverse applications.

Gegenmuttern

Locknuts

Verschlussschrauben

Screw Plugs

Reduzierungen / Erweiterungen

Reducers / Enlargers

Mehrfachdichteinsätze

Multiple Sealing Inserts

Kundenindividuelle Lösungen
Customized Solutions

Langjährige Erfahrung in der Entwicklung und Umsetzung anwendungsspezifischer Lösungen.

Many years of experience in the development and implementation of application-specific solutions.

Kundenspezifische Produkte

Customized Products

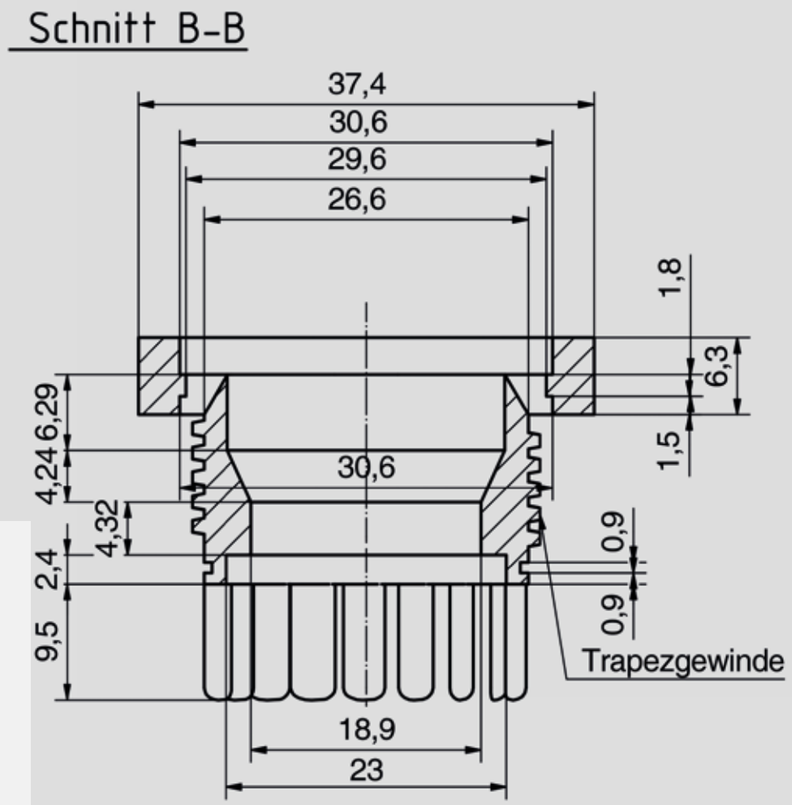

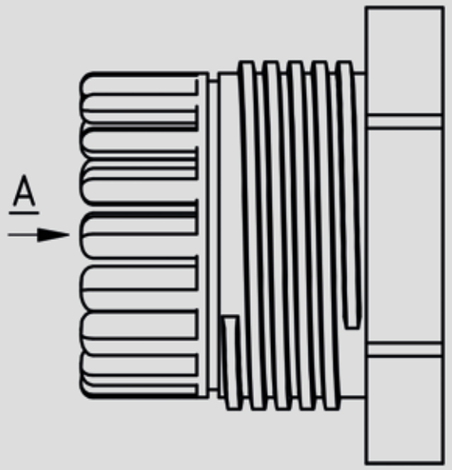

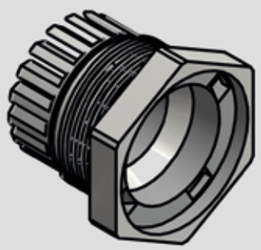

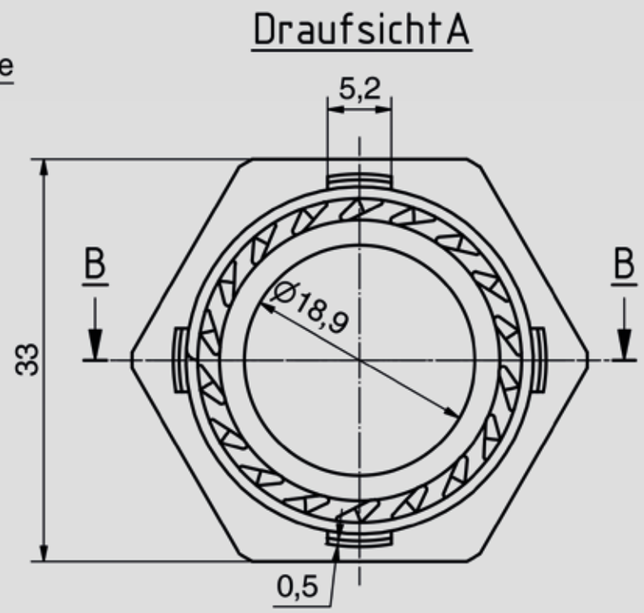

Kabelkonfektionen
Cable Assemblies

Kabelkonfektionen mit verschiedenen Steckverbindern, Flachbandleitungen, Einzellitzenverarbeitung oder die Herstellung von Anschlussleitungen für Servo-Antriebe.

Cable assemblies with various connectors, flat flexible cable, single strand processing or the production of connection lines for servo drives.

Kabelkonfektion mit Rechtecksteckverbinder

Cable Assembly with Heavy Duty Connector

Kabelkonfektion für Elektroantriebe

Cable Assembly for Motion Controls

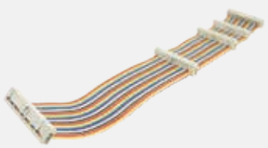

Kabelkonfektion für elektrische Baugruppen

Cable Assembly for Electrical Assembly Units

Gehäusebearbeitung und -bestückung
Enclosure Machining and Assembly

Gehäusebearbeitung und -bestückung nach kundenindividueller Vorgabe.

Enclosure machining and assembly according to customers specifications.

Bearbeitungen u.a. mit Durchbrüchen und Gewindebohrungen

Machining i.e. with Cut-Outs and Threaded Holes

Bestückung u. a. mit Kabelverschraubungen

Assembly i. e. with Cable Glands

Montage und Verdrahtung u. a. mit Reihenklemmen und Steckverbindern

Assembly and Wiring i. e. with Terminal Blocks and Connectors

Präsentation

MUSTER
MUSTER

RST in 112 Sekunden

RST in 112 Seconds

https://www.rst.eu/videos/112/

RST Rabe-System-Technik und Vertriebs-GmbH

Otto-Lilienthal-Strasse 19

49134 Wallenhorst

DEUTSCHLAND

+49 5407 8766-0

+49 5407 8766-99

info@rst.eu

www.rst.eu

Stand: 04.2023