Material	Messing, vernickelt	*Material*	*Nickel Plated Brass*
O-Ring	NBR (Silikon auf Anfrage)	*O-Ring*	*NBR (Silicone on Request)*
Einsatztemperatur	-20°C bis +80°C	*Operating Temperature*	*-20°C to +80°C*
	(Silikon: -60°C bis +200°C)		*(Silicone: -60°C to +200°C)*
Schutzart	IP68	*Protection Class*	*IP68*

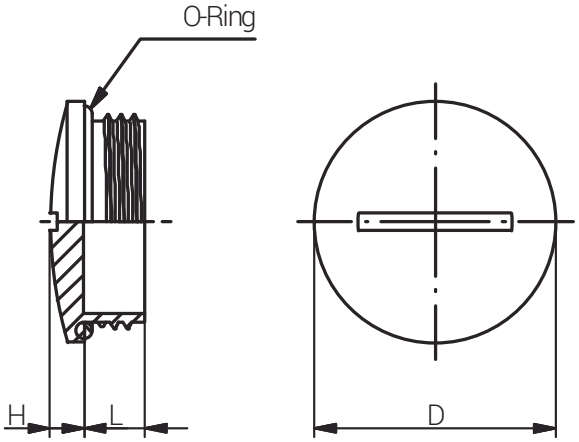

Zubehör
Accessories
VERSCHLUSSCHRAUBE RUND MIT O-RING / M / PG
PLUG ROUND WITH O-RING / M / PG

Produktdokumentation
Product Documentation

RST Rabe-System-Technik und Vertriebs-GmbH
Otto-Lilienthal-Strasse 19
49134 Wallenhorst

DEUTSCHLAND

+49 5407 8766-0
+49 5407 8766-99
info@rst.eu
www.rst.eu

Stand: 10.12.2024 Die hier genannten Angaben dienen lediglich der unverbindlichen Produktbeschreibung und erfolgen ohne Gewähr. Alle Informationen verstehen sich unter Vorbehalt und können inhaltliche bzw. druckbedingte Fehler enthalten. Weitere technische Angaben auf Anfrage.
The information mentioned here is for product description purposes only and is given without guarantee. All information is subject to change and may contain errors in content or printing. Further technical information on request.

Artikelnummer RST *Article Code RST*	Gewinde *Entry Thread*	D (mm)	L (mm)	H (mm)	VPE * *PU **	Zulassungen *Approvals*
Messing, vernickelt / *Nickel Plated Brass*						
69017512	M12x1.5	14.0	5.0	2.5	100	-
69017516	M16x1.5	18.0	5.0	3.0	100	-
69017520	M20x1.5	22.0	6.0	2.5	100	-
69017525	M25x1.5	28.0	7.0	4.0	100	-
69017532	M32x1.5	35.0	8.0	4.0	50	-
69017540	M40x1.5	44.0	8.0	5.0	50	-
69017550	M50x1.5	54.0	9.0	6.0	25	-
69017563	M63x1.5	67.0	10.0	6.0	10	-
Messing, vernickelt / *Nickel Plated Brass*						
69017407	PG 7	15.0	5.0	2.5	100	-
69017409	PG 9	18.0	5.0	3.0	100	-
69017411	PG 11	22.0	5.0	3.0	100	-
69017413	PG 13.5	24.0	6.0	3.0	100	-
69017416	PG 16	26.0	6.0	3.0	100	-
69017421	PG 21	32.0	6.0	4.0	50	-
69017429	PG 29	40.0	8.0	4.0	25	-
69007436	PG 36	50.0	9.0	6.0	10	-
69007442	PG 42	57.0	10.0	6.0	25	-
69007448	PG 48	64.0	10.0	6.0	10	-

* Mindestbestellmenge (MOQ) kann größer sein als Verpackungseinheit (VPE). / ** Minimum order quantity (MOQ) can be larger than packaging unit (PU).*

Die hier genannten Angaben dienen lediglich der unverbindlichen Produktbeschreibung und erfolgen ohne Gewähr. Alle Informationen verstehen sich unter Vorbehalt und können inhaltliche bzw. druckbedingte Fehler enthalten. Weitere technische Angaben auf Anfrage.
The information mentioned here is for product description purposes only and is given without guarantee. All information is subject to change and may contain errors in content or printing. Further technical information on request.

Material	Edelstahl 1.4305	*Material*	*Stainless Steel 303*
O-Ring	NBR (Silikon auf Anfrage)	*O-Ring*	*NBR (Silicone on Request)*
Einsatztemperatur	-20°C bis +80°C	*Operating Temperature*	*-20°C to +80°C*
	(Silikon: -60°C bis +200°C)		*(Silicone: -60°C to +200°C)*
Schutzart	IP68	*Protection Class*	*IP68*

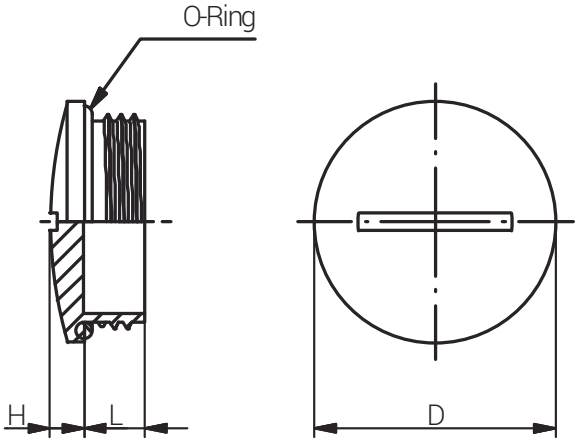

Zubehör
Accessories
VERSCHLUSSSCHRAUBE RUND MIT O-RING / M / PG
PLUG ROUND WITH O-RING / M / PG

Produktdokumentation
Product Documentation

RST Rabe-System-Technik und Vertriebs-GmbH
Otto-Lilienthal-Strasse 19
49134 Wallenhorst

DEUTSCHLAND

+49 5407 8766-0
+49 5407 8766-99
info@rst.eu
www.rst.eu

Stand: 10.12.2024 Die hier genannten Angaben dienen lediglich der unverbindlichen Produktbeschreibung und erfolgen ohne Gewähr. Alle Informationen verstehen sich unter Vorbehalt und können inhaltliche bzw. druckbedingte Fehler enthalten. Weitere technische Angaben auf Anfrage.
The information mentioned here is for product description purposes only and is given without guarantee. All information is subject to change and may contain errors in content or printing. Further technical information on request.

Artikelnummer RST *Article Code RST*	Gewinde *Entry Thread*	D (mm)	L (mm)	H (mm)	VPE * *PU **	Zulassungen *Approvals*
Edelstahl 1.4305 / *Stainless Steel 303*						
99017512	M12x1.5	14.0	5.0	2.5	10	-
99017516	M16x1.5	18.0	5.0	3.0	10	-
99017520	M20x1.5	22.0	6.5	3.0	10	-
99017525	M25x1.5	28.0	7.0	4.0	10	-
99017532	M32x1.5	35.0	8.0	4.0	5	-
99017540	M40x1.5	44.0	8.5	4.5	5	-
99017550	M50x1.5	54.0	9.0	6.0	2	-
99017563	M63x1.5	67.0	10.0	6.0	1	-

* Mindestbestellmenge (MOQ) kann größer sein als Verpackungseinheit (VPE). / ** Minimum order quantity (MOQ) can be larger than packaging unit (PU).*

Die hier genannten Angaben dienen lediglich der unverbindlichen Produktbeschreibung und erfolgen ohne Gewähr. Alle Informationen verstehen sich unter Vorbehalt und können inhaltliche bzw. druckbedingte Fehler enthalten. Weitere technische Angaben auf Anfrage.
The information mentioned here is for product description purposes only and is given without guarantee. All information is subject to change and may contain errors in content or printing. Further technical information on request.