Material	Edelstahl (1.4305/1.4404)
Membran	Acryl-CoPolymer
Flachdichtung	NBR
Einsatztemperatur	-40°C bis +100°C
Schutzart	IP66 / IP68
Schutzart gem. UL50E	4X

Für besondere Bedingungen oder Einschränkungen siehe entsprechende Produktdokumentation.

Material	*Stainless Steel (303/316L)*
Membrane	*Acryl-CoPolymer*
Flat Sealing Washer	*NBR*
Operating Temperature	*-40°C to +100°C*
Protection Class	*IP66 / IP68*
Protection Class UL50E	*4X*

For specific conditions or limitations please see relevant product documentation.

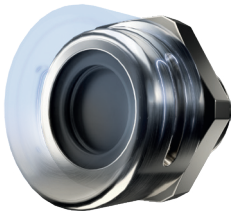

M12x1.5

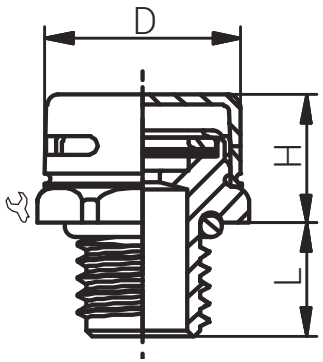

RST
connected by competence

Druckausgleichs-lösungen
Pressure Equalisation Solutions
EX DAE / M

Produktdokumentation
Product Documentation

RST Rabe-System-Technik und Vertriebs-GmbH
Otto-Lilienthal-Strasse 19
49134 Wallenhorst

DEUTSCHLAND

+49 5407 8766-0
+49 5407 8766-99
info@rst.eu
www.rst.eu

Stand: 03.12.2024 Die hier genannten Angaben dienen lediglich der unverbindlichen Produktbeschreibung und erfolgen ohne Gewähr. Alle Informationen verstehen sich unter Vorbehalt und können inhaltliche bzw. druckbedingte Fehler enthalten. Weitere technische Angaben auf Anfrage.
The information mentioned here is for product description purposes only and is given without guarantee. All information is subject to change and may contain errors in content or printing. Further technical information on request.

Artikelnummer RST *Article Code RST*	Membrantyp *Membrane Type*	Luftdurchlass *Air Flow* ΔP= 70 mbar l/h (mind.)	Gewinde *Entry Thread*		L (mm)	H (mm)	D (mm)	VPE * *PU **	Zulassungen *Approvals*
Edelstahl 1.4305 / *Stainless Steel 303*									
91700512	S	16	M12x1.5	17	10.0	11.0	18.8	lose / *loose*	ATEX / IECEx / EAC / cULus / UKEX
Edelstahl 1.4404 / *Stainless Steel 316L*									
91701512	S	16	M12x1.5	17	10.0	11.0	18.8	lose / *loose*	ATEX / IECEx / EAC / cULus / UKEX

Funktionsvideo unter www.rst.eu. / *Video offering detailed information under www.rst.eu.*

* Mindestbestellmenge (MOQ) kann größer sein als Verpackungseinheit (VPE). / ** Minimum order quantity (MOQ) can be larger than packaging unit (PU).*

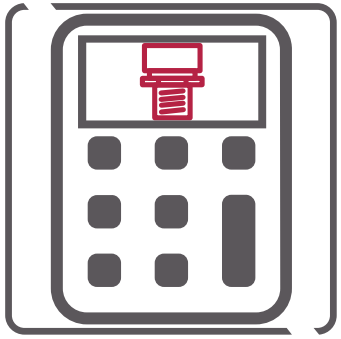

Der RST-Druckausgleichsrechner

Berechnen Sie unkompliziert die für Ihre Anwendung sinnvolle Art und Anzahl an Druckausgleichslösungen.

Die hier genannten Angaben dienen lediglich der unverbindlichen Produktbeschreibung und erfolgen ohne Gewähr. Alle Informationen verstehen sich unter Vorbehalt und können inhaltliche bzw. druckbedingte Fehler enthalten. Weitere technische Angaben auf Anfrage.
The information mentioned here is for product description purposes only and is given without guarantee. All information is subject to change and may contain errors in content or printing. Further technical information on request.